型号 **1030**

Tedea-Huntleigh

VISHAY PRECISION GROUP

低台面单点式传感器

OIML ATEX FM

特性

- 量程：2 – 15kg
- 铝合金结构
- 单点秤盘尺寸350 x 350mm
- 取得OIML R60 2500分度认证
- 防护等级IP65
- 公制螺纹和英制螺纹

可选特性

- 取得ATEX EEx ia IIC T4防爆认证
- 取得FM防爆认证
- 防护等级IP67

描述

1030型传感器是一种单点式称重传感器，可以直接安装在低成本、低量程的台式秤上。

大尺寸平台上的应用，高精度和低成本的特点，使其应用非常广泛，例如小台称、实验室、货币计数，以及工业过程控制等领域。

作为选项，我们可以提供带有特殊抗潮湿涂层的产品，能确保长期工作的可靠性。

内置式过载保护装置可以针对过载提供机械式过载保护。

两根附加的反馈线能够将该传感器上的电压加以反馈。通过将该电压反馈给适当的电子线路，就能对因为温度变化和/或电缆延长而产生的导线电阻变化加以完全补偿。

应用

- 台秤
- 计数秤
- 零售秤

外形尺寸[mm]

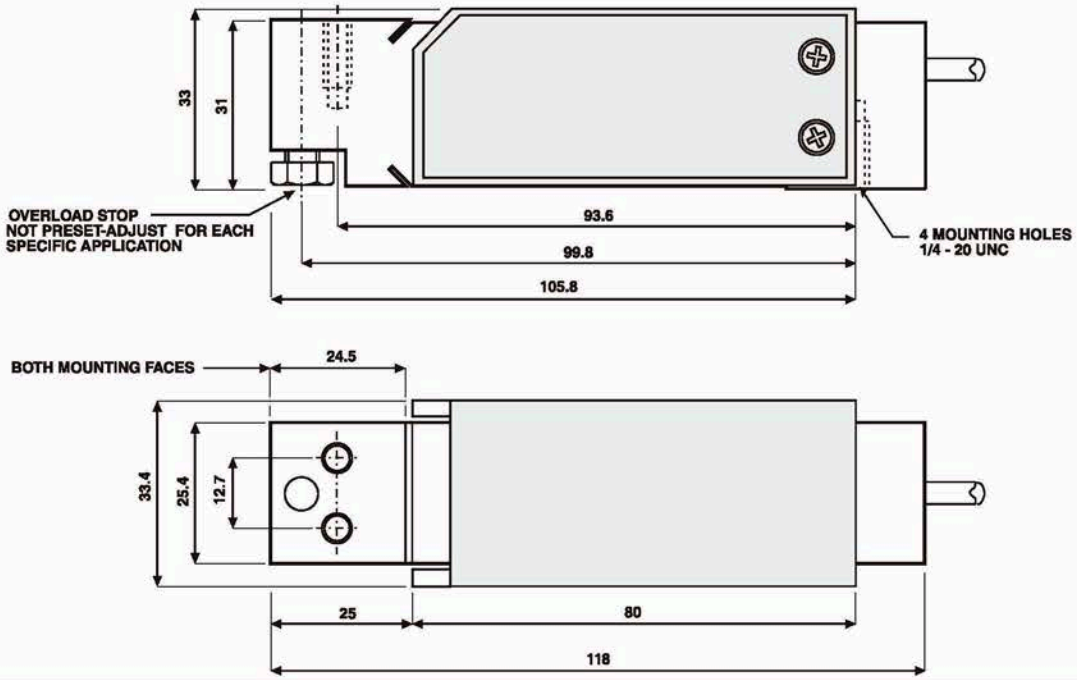

规格			
参数	值		单位
OIML精度等级	Non-Approved	C2.5	
最大分度数 (n)	1000	2500	
$Y = E_{max}/V_{min}$	3333	7000	
额定量程 -R.C. (E_{max})	2 (2), 3, 5, 7, 10, 15		kg
额定输出	2.0		mV/V
额定输出误差	0.2		±mV/V
零点平衡	0.2		±mV/V
零点回复（30分钟）	0.0300	0.0170	±% of applied load
综合误差	0.0500	0.0200	±% of rated output
零点温度影响系数	0.0100	0.0040	±% of rated output/°C
灵敏度温度影响系数	0.0030	0.0010	±% of applied load/°C
四角误差	0.0085	0.0057	±% of rated load/cm
温度补偿范围	-10 to +40		°C
工作温度范围	-20 to +70		°C
最大过载能力	150		% of R.C.
极限过载能力	300		% of R.C.
推荐激励电压	10		Vdc or Vac rms
最大激励电压	15		Vdc or Vac rms
输入阻抗	415±15		Ohms
输出阻抗	350±3		Ohms
绝缘阻抗	>5000		Mega-Ohms
导线长度	1.0		m
导线形式	4线，PVC，单屏蔽		Standard
材质	阳极氧化铝		
防护等级	IP65 (3)		
支撑台面尺寸	350 x 350		mm
推荐扭矩	7.0		N*m

注释：

（1） 1030为非平衡桥传感器

（2） 2kg无OIML认证

（3） 可按需求供防护等级为IP67的产品
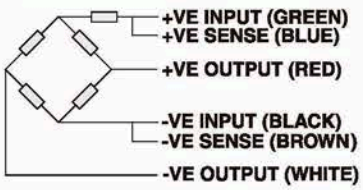
配线图
(unbalanced bridge configuration)